Probenahmeanlage für Ölschiefer

Sampling plant for oil shale

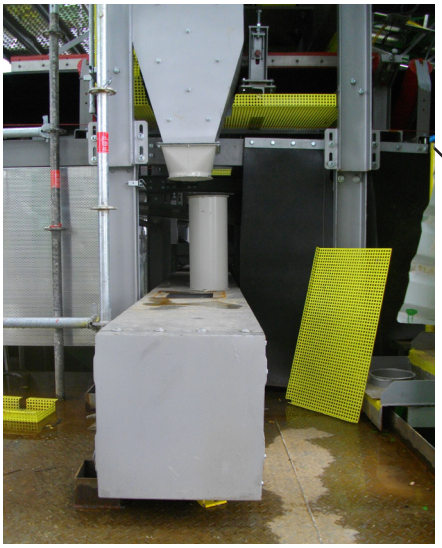

Förderband L300

Belt conveyor L300

Walzenbrecher RC 2000

Rollcrusher

Drehrohrteiler PT 50

Rotary Sample Devider PT 50

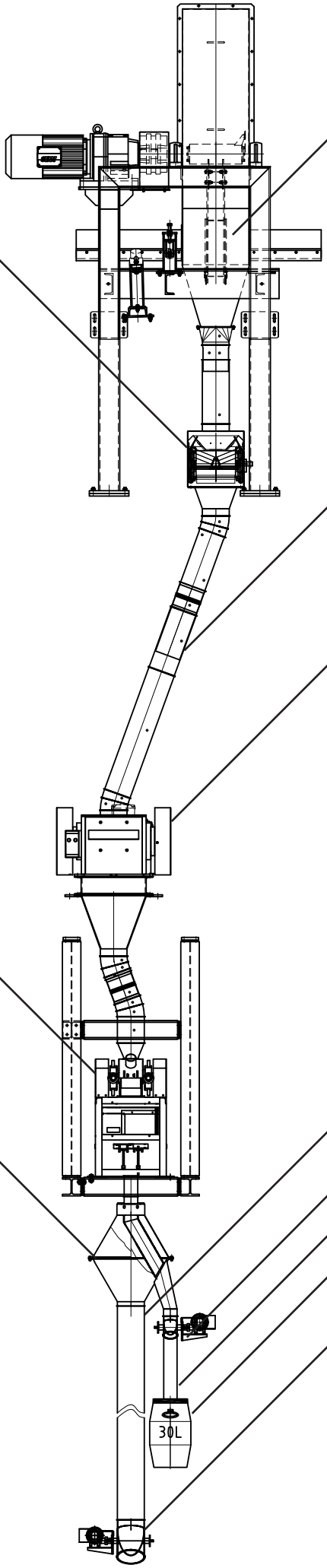

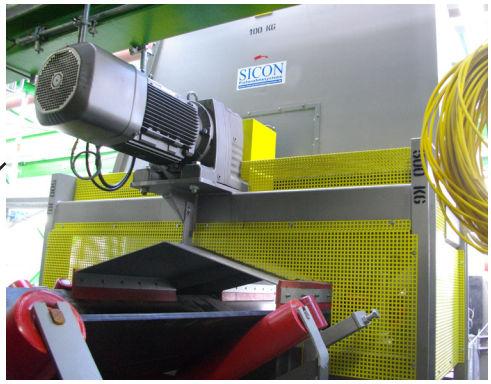

Hammerprobenehmer HP 1400

Hammer Sampler HP 1400

Proberohr Durchmesser 200

Sample Pipe Ø 200

Bachenbrecher LMC 400

Jaw Crusher LMC 400

Verwurfsrohr Durchmesser 200

Reject Pipe Ø 200

Umstellklappe Durchmesser 100

Reversing flap Ø 100

Probenrohr Durchmesser 100

Sample Pipe Ø 100

Probenbehälter

Sample Container

Umstellklappe Durchmesser 200

Reversing flap Ø 200